ТПКА.35.100.50.001-01

Перв. примен. | Справ. № | Подп. и дата | Инв. № дубл. | Взам. инв. № | Подп. и дата | Инв. № подл.

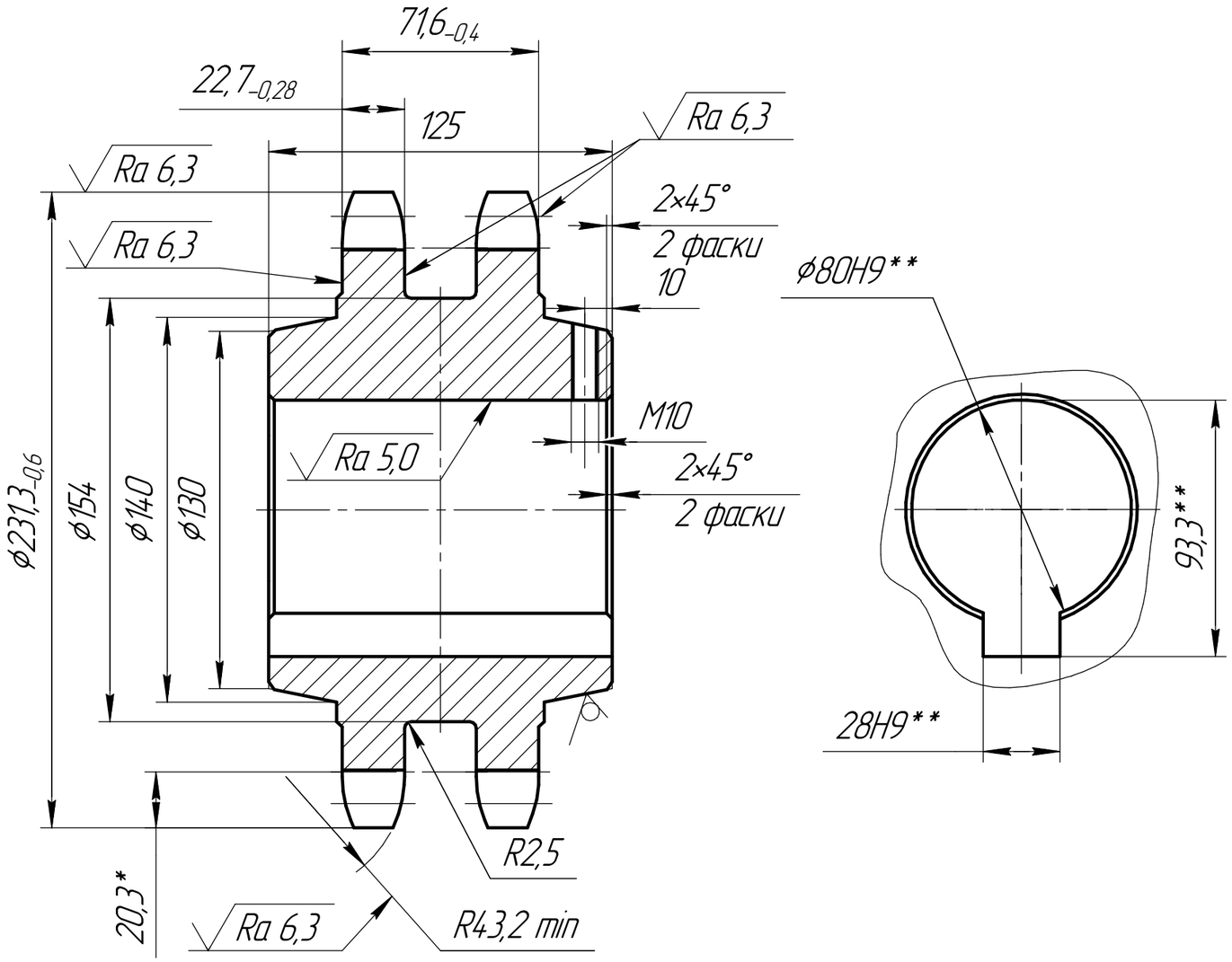

Ra 12,5 (√)

Число зубьев		Z	15
Сопрягаемая деталь	Шаг	t	44,45
	Диаметр ролика	D	25,4
Профиль зуба по ГОСТ 591-69		–	без смещения
Класс точности по ГОСТ 591-69		–	2
Наибольшая хорда		Lx	$186,99_{-0,3}$
Допуск на разность шагов		$б_t$	0,12
Радиальное биение окружности впадин		E_0	0,25
Торцовое биение зубчатого венца		–	0,25
Диаметр делительной окружности		d_d	213,79
Сопрягаемая цепь	Ширина внутренней пластины	в	42,24
	Расстояние между внутренними пластинами	$в_{вн}$	25,40
	Расстояние между рядами	A	48,87
	Число рядов	–	2

1 Виды испытаний и требования по ГОСТ 14.12-85.
2 Общие допуски по ГОСТ 30893,1-2002: H14; h14; ±IT14/2.
3 Допускается изготавливать из материала СЧ18-36 с добавкой сурьмы (Sb). Твердость должна быть в пределах HB 207...229.
4 Допускается изготовление из материала СЧ32-52.
5 Деталь из материала СЧ18-36 маркировать буквой "А".
6 Клеймить клеймом ОТК.
7 *Размеры для справок.
8 **Размеры уточнить по редуктору.

Изм.	Лист	№ докум.	Подп.	Дата
Разраб.		Науменко		
Пров.		Лембович		
Т.контр.				
Н.контр.				
Утв.		Белогривый		

ТПКА.35.100.50.001-01

Звездочка (с посадочным диаметром 80 мм)

Лит.	Масса	Масштаб
	16,8	1:2
Лист	Листов 1	

СЧ28-48 ГОСТ 14.12-85

ТЕХПРОМ

Копировал

Формат А3