ВНС 150.100.900-01.004-02

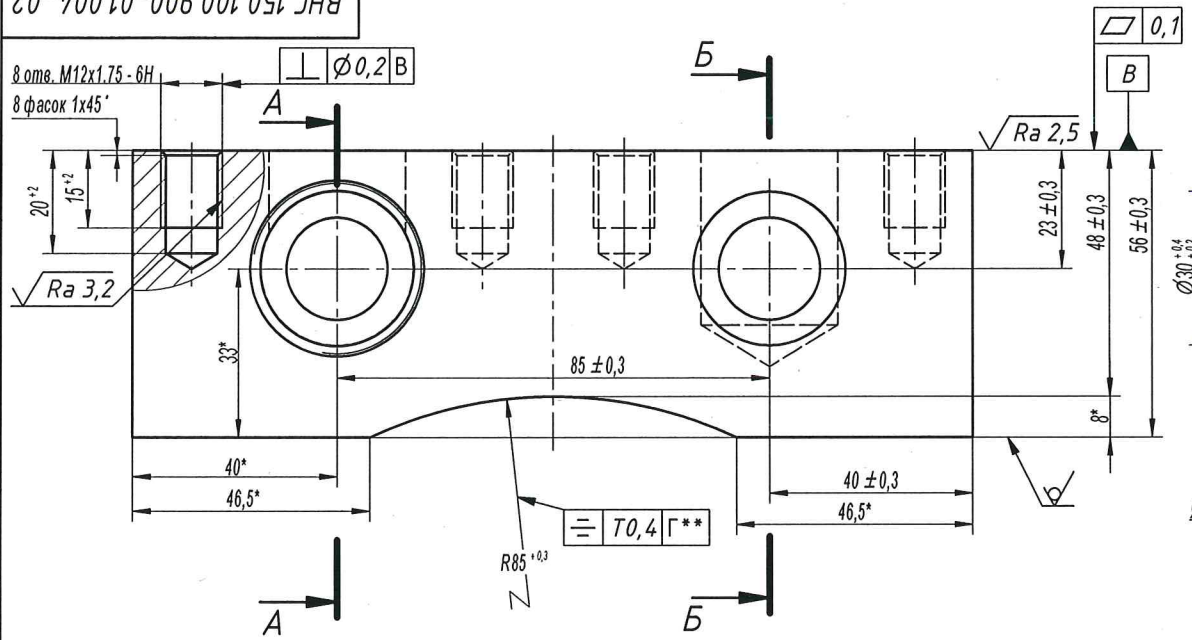

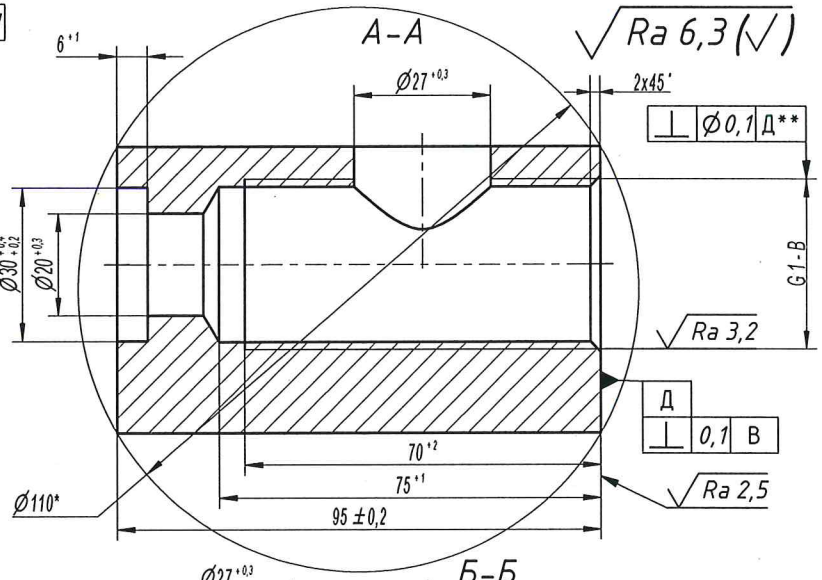

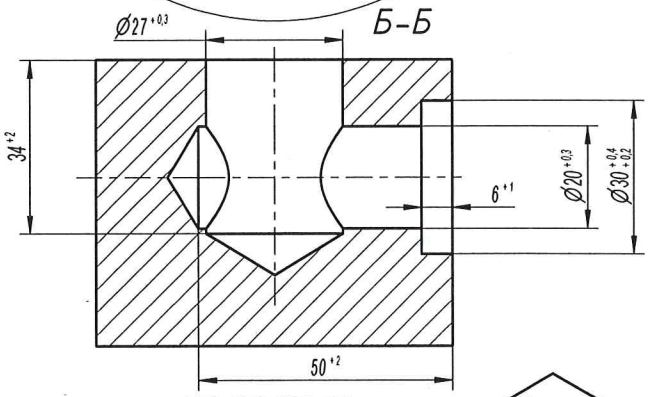

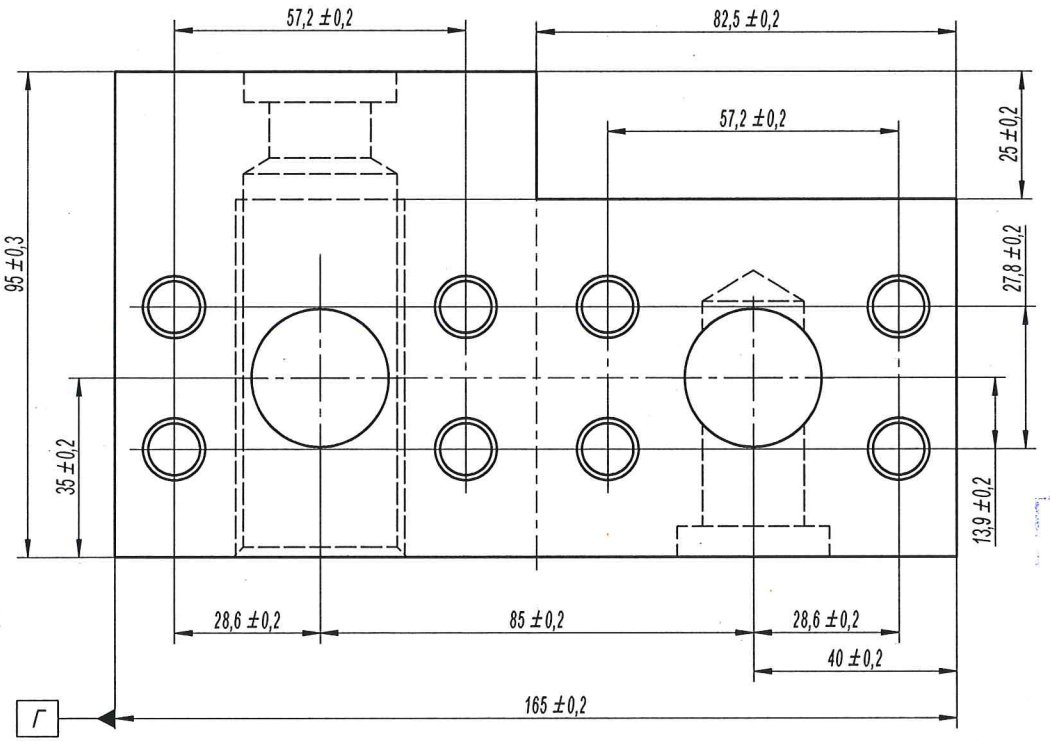

1. Материал-заменитель: Круг $\frac{\text{В 110 ГОСТ 2590-2006}}{\text{35-2ГП-ТО ГОСТ 1050-2013}}$
2. * Размеры для справок.
3. **Размеры обеспеч. инстр.
4. Общие допуски по ГОСТ 30893.2-тК.
5. Острые кромки притупить R=0,4 max мм.
6. Остальные ТТ по СТБ 1014-95.

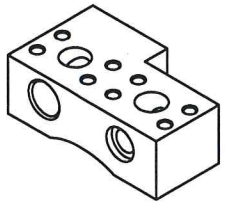

КОНТРОЛЬНЫЙ

Изм.	Лист	№ докум.	Подп.	Дата	ВНС 150.100.900-01.004-02			
Разраб.		Ковалев		1.07.2026	Бонка	Лит.	Масса	Масштаб
Пров.		Готовчиков				0	4.83	1:1
Т. контр.		Кульша				Лист	Листов 1	
Нач.БТК.								
Н. контр.		Козлович			Лист 60 ГОСТ 19903-2015 / 35-М1 ГОСТ 1577-93	ООО "БАЗДорМаш"		
Утв.		Марков						

Перв. примен. | Справ. № | Подп. и дата | Инв. № дубл. | Взам. инв. № | Подп. и дата | Инв. № подл.

Копировал | Формат А3