ОРЭ.125.000.025

Ra 1,25 (√)

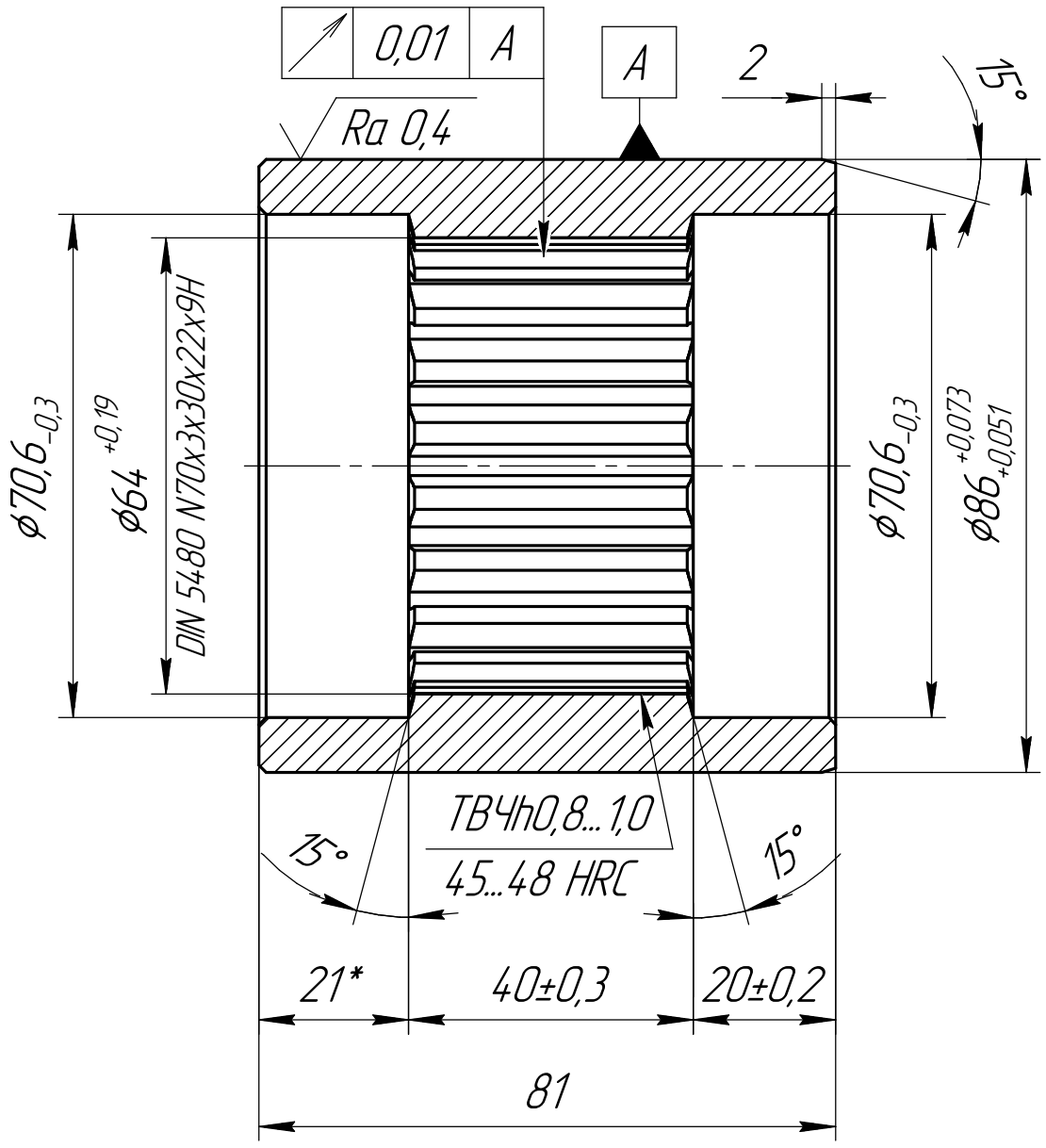

1. *Размер для справок.
2. Неуказанные фаски 1х45°.
3. Общие допуски по ГОСТ 30893.1-2002-т.
4. Остальные ТТ по СТБ 1022-96.

Беларуськалий	DEW 54	B2549418	2

ОРЭ.125.000.025

Изм.	Лист	№ докум.	Подп.	Дата
Разраб.		Белокузов		
Пров.		Наривончик		
Т.контр.				
Н.контр.				
Утв.		Колоцей		

Втулка шлицевая

Лит.	Масса	Масштаб
	1,32	1:1
Лист	Листов 1	

Сталь 38Х2Н2МА ГОСТ 4543-2016

ВОЛЬНА

Перв. примен. | Справ. № | Подп. и дата | Инв. № дубл. | Взам. инв. № | Подп. и дата | Инв. № подл.

Копировал | Формат А4