БРАС.711152.230

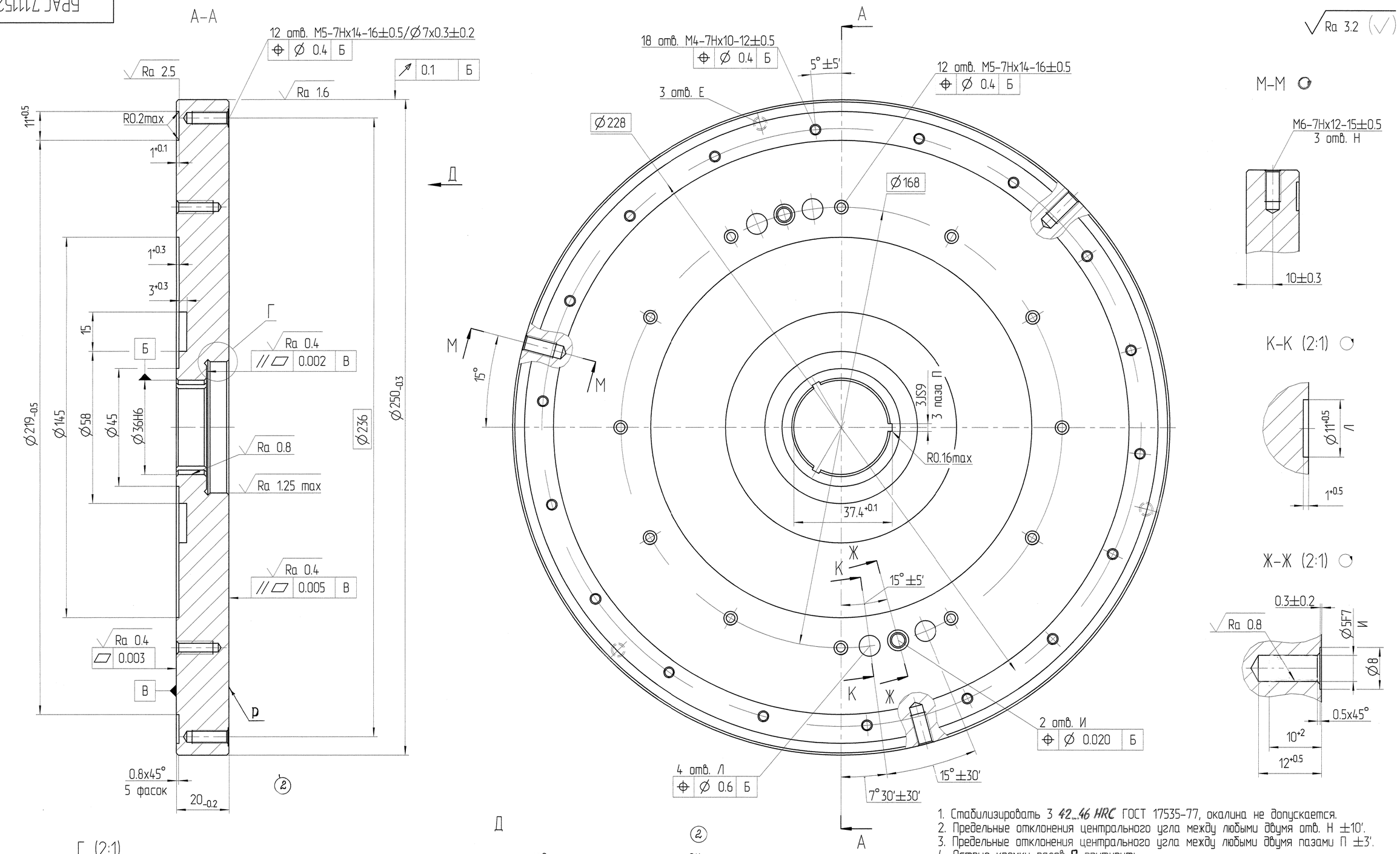

1. Стабилизировать 3 42...46 HRC ГОСТ 17535-77, окалина не допускается.
2. Предельные отклонения центрального угла между любыми двумя отв. Н ±10'.
3. Предельные отклонения центрального угла между любыми двумя пазами П ±3'.
4. Острые кромки пазов П притупить.
5. Общие допуски по ГОСТ 30893.1: Н14, h14, ±IT14/2.
6. Остальные ТТ по СТБ 1014-95.
7. Допуск перпендикулярности оси резьбы отв. Е (3 шт) относительно поверхности Р 0.02 мм на расстоянии 10 мм от поверхности Р. Контролировать до закалки.

2		518-13		7.02.13	БРАС.711152.230			
1	Зам.	96-12		2.05.12				
Изм.	Лист	№ Докум.	Подп.	Дата	Диск	Лит.	Масса	Масшт.
Разраб.		Цыркун		28.02.12			7.1	1:1
Пров.		Тукач		28.02.12				
Т.контр.		Симановский		19.04.12		Лист	Листов 1	
Н.контр.		Логунова		2.05.12	Сталь 20Х13 ГОСТ 5632-72	27		
Утв.		Цыркун		28.02.12				

Model name: PLANSHAJBA_N Копировал Формат А2

Инв. № подл. 737397 | Подп. и дата 2.05.12 | Взаим. инв. № | Инв. № дубл. | Подп. и дата | Справ. № | Перв. примен. БРАС.301313.596

ЭМ-2060