К14М.00.111

Ra 25 (√)

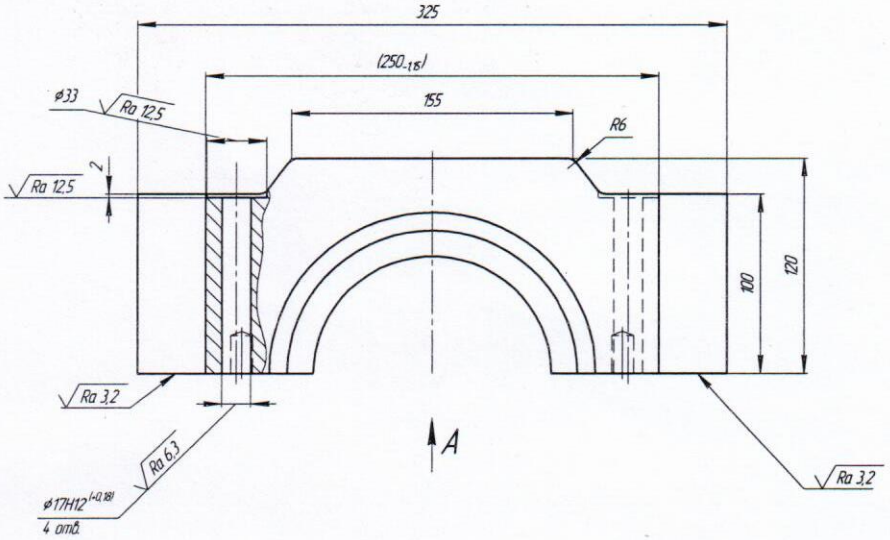

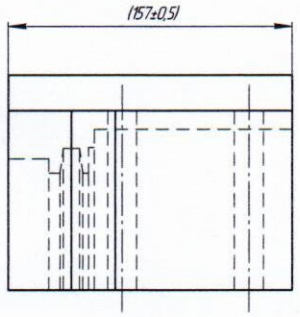

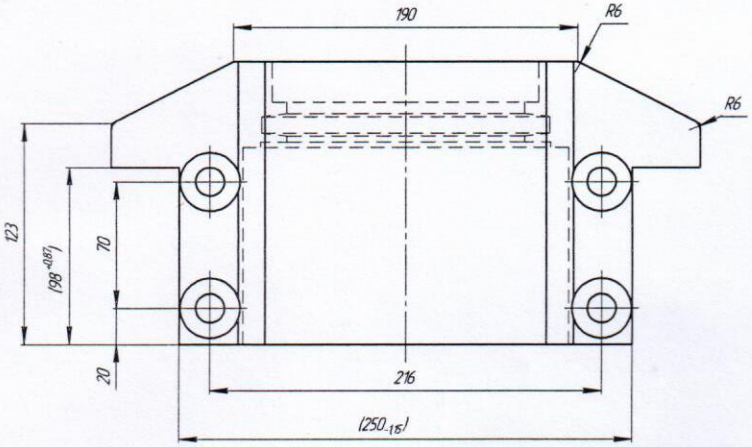

Б–Б(1:1)

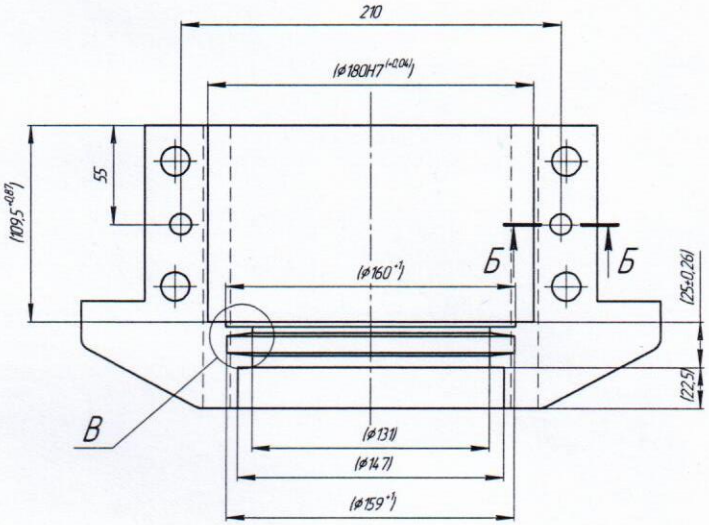

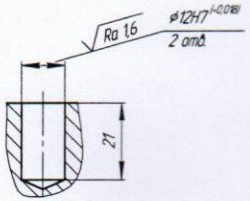

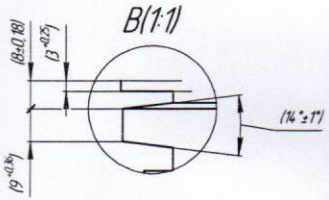

1 Размеры в скобках после сборки по черт. К14М.00.110.
2 Неуказанные предельные отклонения отверстий H14, валов h14, остальных ±IT14/2.

					К14М.00.111			
Изм.	Лист	№ докум.	Подп.	Дата	Основание корпуса буксы	Лит.	Масса	Масштаб
Разраб.							24,9	1:2
Пров.						Лист	Листов 1	
Т.контр.								
Н.контр.					сталь 20ГЛ ГОСТ 977-88			
Утв.								

Копировал

Формат А2

Перв. примен. | Справ. № | Подп. и дата | Инв. № дубл. | Взам. инв. № | Подп. и дата | Инв. № подл.