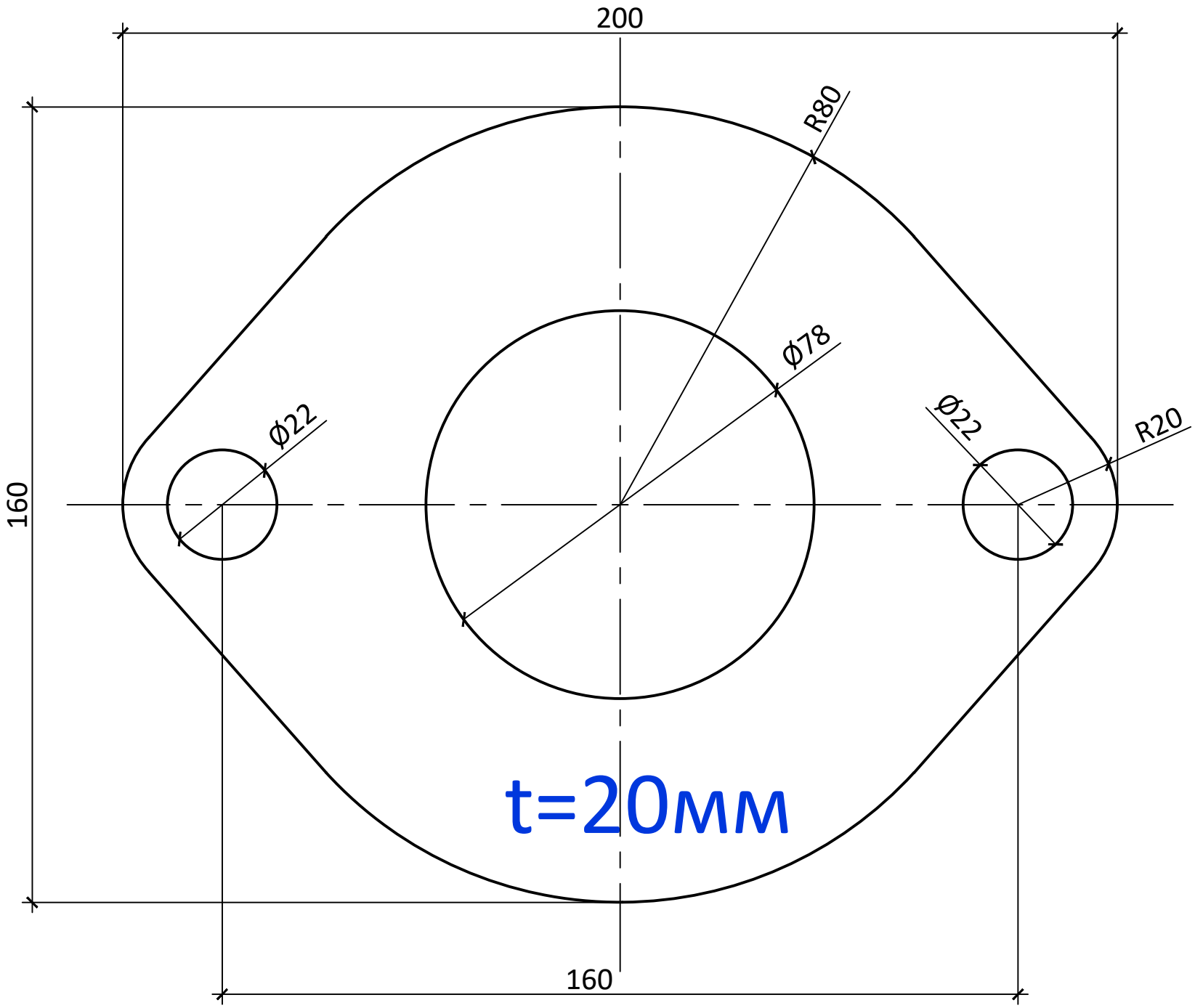
200
R80
Ø78
Ø22
Ø22
R20
160
160
t=20мм