R1200-M10

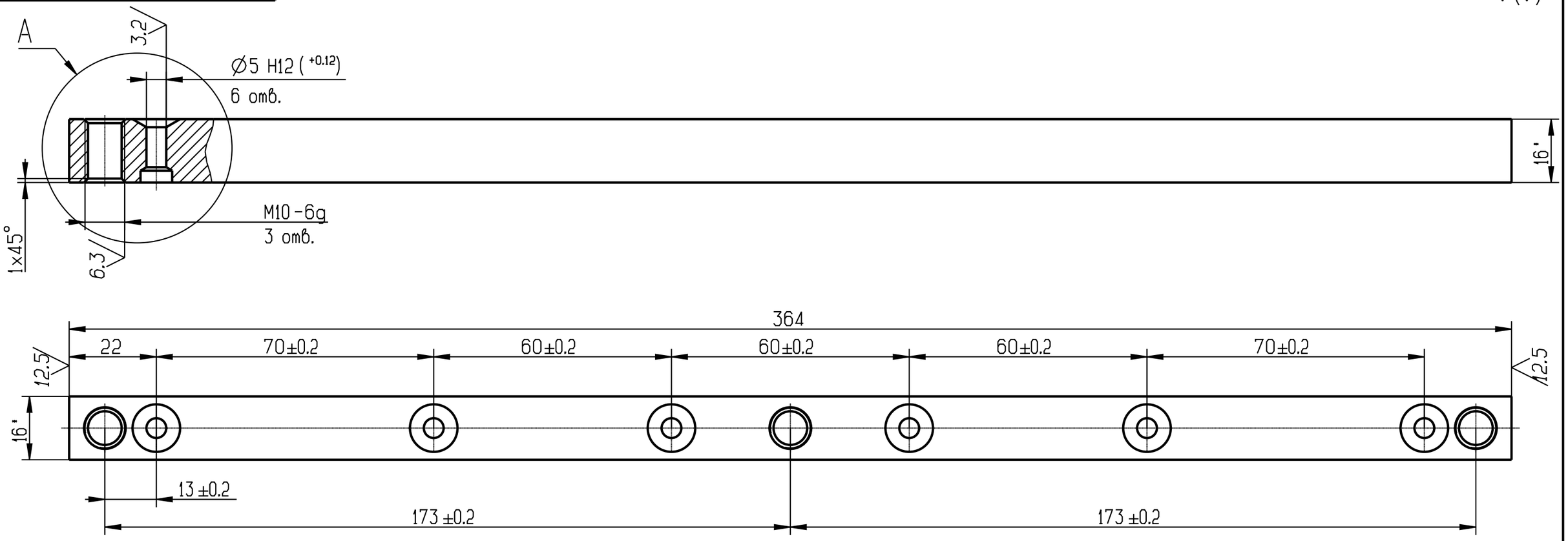

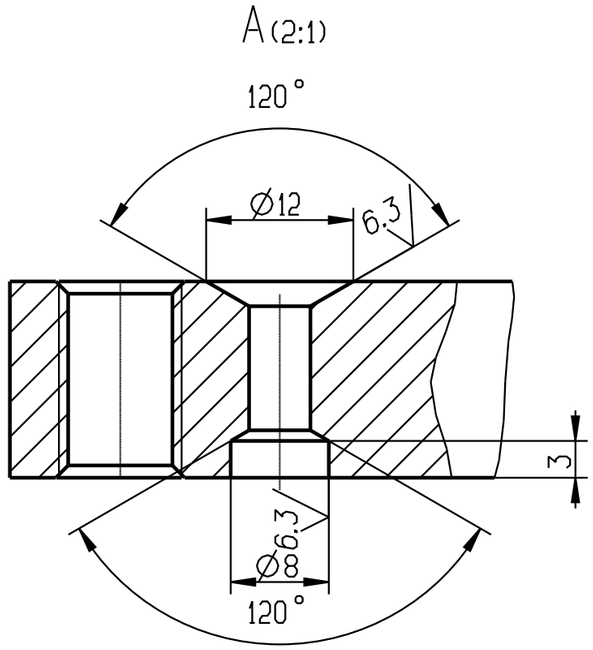

1. * Размеры для справок
2. Неуказанные предельные отклонения размеров: H14, h14, ±IT14/2

Изм.	Лист	N докум.	Подп.	Дата
Разраб.				21.01.20
Пров.				
Т.контр.				
Н.контр.				
Утв.				

R1200-M10

Рейка

Лит.	Масса	Масштаб
И	0.7	1:1
Лист 1	Листов 1	

Квадрат 16 ГОСТ 2591 / Ст3 ГОСТ 380

Копировал:

Формат А3

Перв. примен. | Справ. N | Подп. и дата | Инв.N дубл. | Взаим. инв.N | Подп. и дата | Инв.N подл.