R750-M8

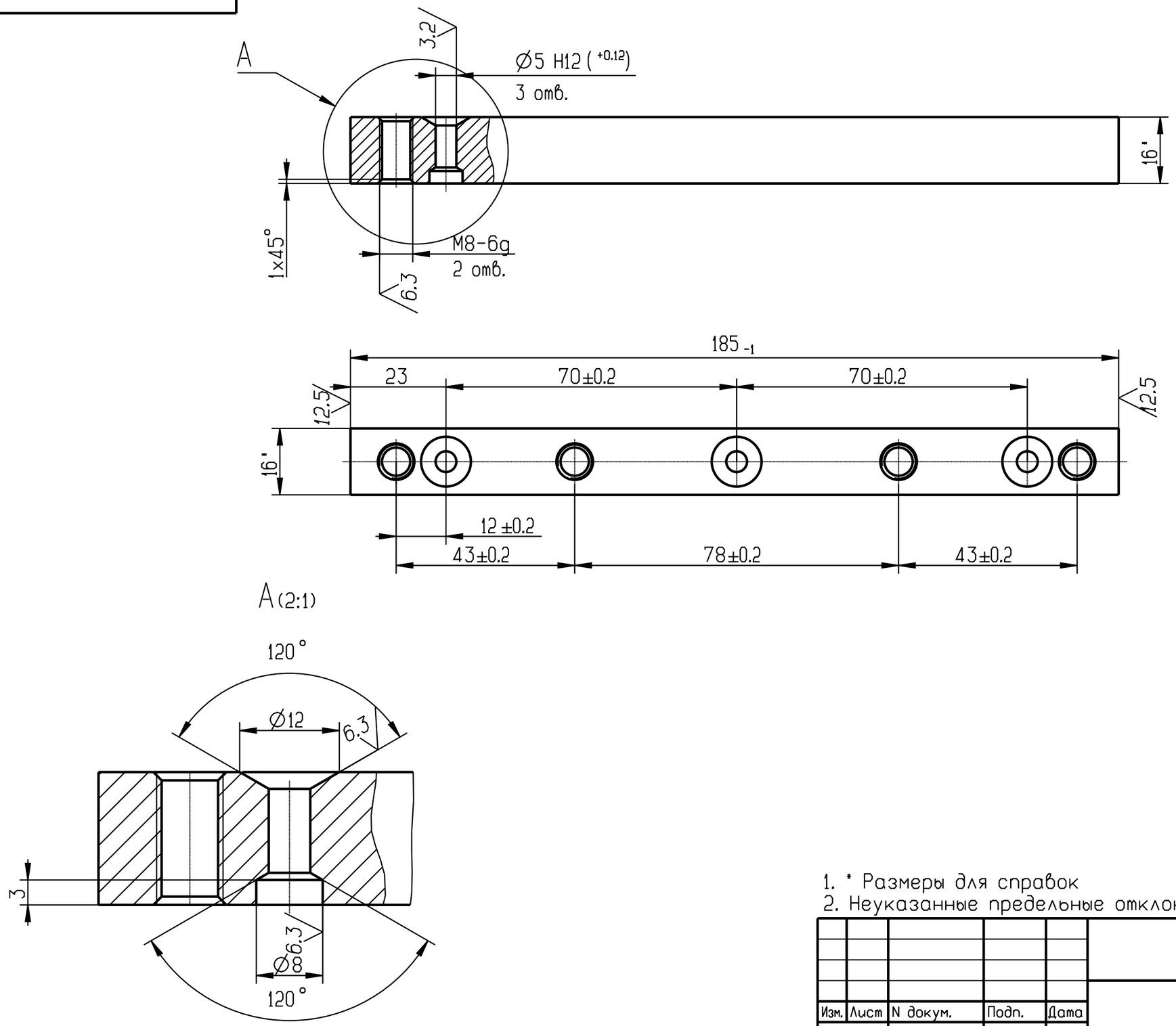

1. * Размеры для справок
2. Неуказанные предельные отклонения размеров: H14, h14, ±IT14/2

					R750-M8			
Изм.	Лист	N докум.	Подп.	Дата	Рейка	Лит.	Масса	Масштаб
Разраб.				21.01.20		И	0.3	1:1
Пров.						Лист 1	Листов 1	
Т.контр.								
					Квадрат 16 ГОСТ 2591 / Ст3 ГОСТ 380			
Н.контр.								
Утв.								

Перв. примен. | Справ. N | Подп. и дата | Инв.N дубл. | Взаим. инв.N | Подп. и дата | Инв.N подл.

Копировал: Формат А3