ФМ-6,3КМ.00.00.010Т

12,5

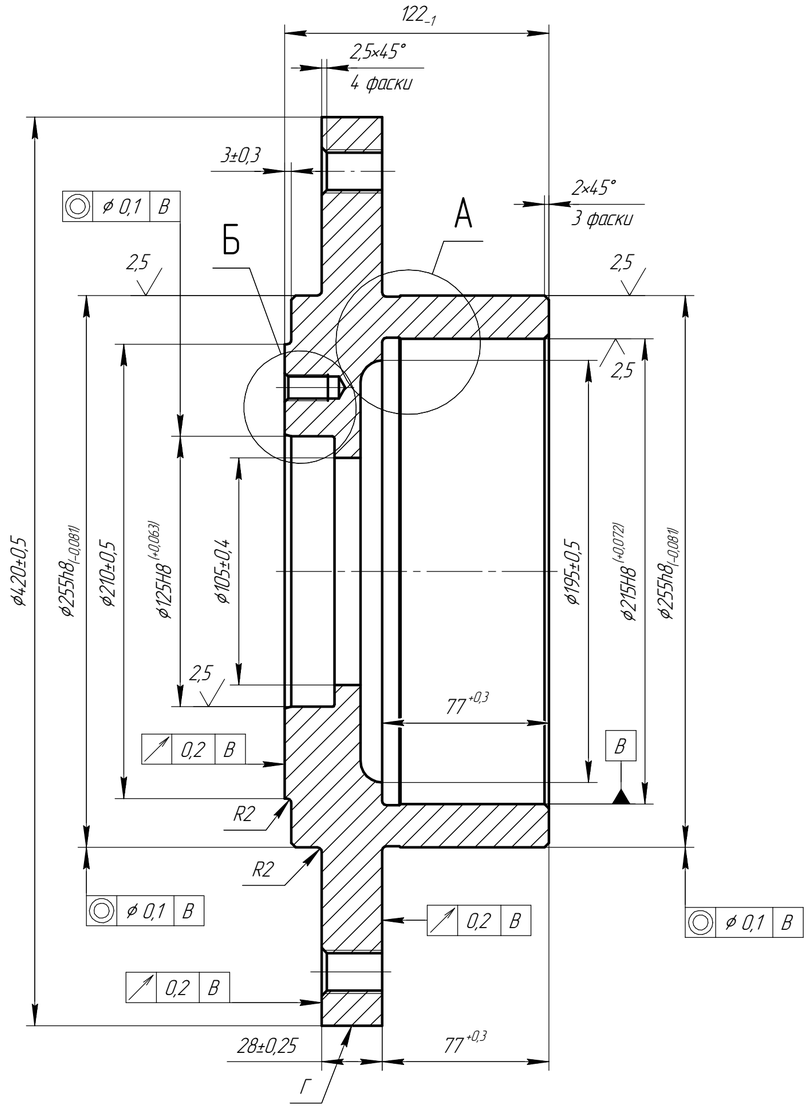

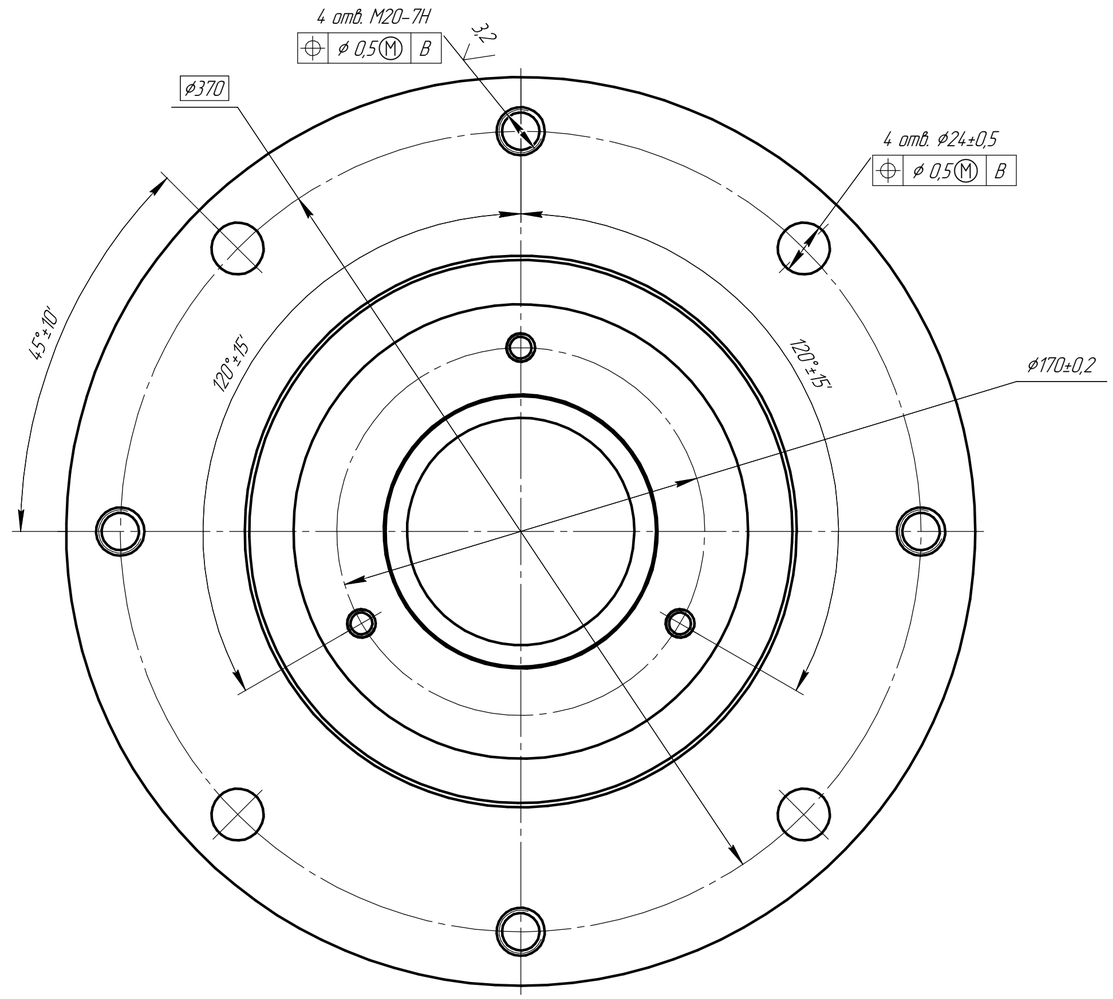

А(1:1)

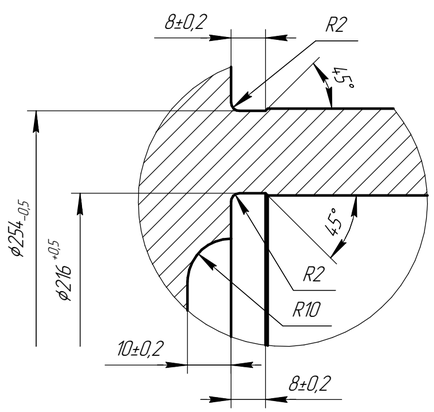

Б(1:1)

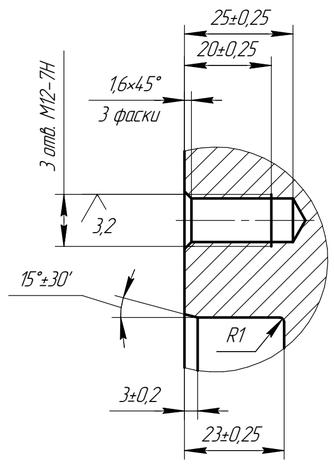

1. Точность отливки 11-0-0-11 ГОСТ Р 53464-2009.
2. Формовочные уклоны по ГОСТ Р 53465-2009.
3. Допускается остаток питателя не более 5 мм или вылом от питателя глубиной не более 3 мм.
4. Допускается пригар в размере 30% от общей площади.
5. Покрытие поверхности Г - согласно карте окраски, S=0,037 м^2.

					ФМ-6,3КМ.00.00.010Т			
Изм.	Лист	№ докум.	Подп.	Дата	Корпус подшипника	Лит.	Масса	Масштаб
Разраб.		Иванов					39,65	1:2
Пров.		Дудкевич				Лист	Листов	1
Т.контр.		Мелентьев						
Согл.		Масабаев			Сталь 12Х18Н9ТЛ ГОСТ 977-88	АО "КМО"		
Н.контр.								
Утв.		Красников						

Перв. примен. | Справ. № | Подп. и дата | Инв. № дубл. | Взам. инв. № | Подп. и дата | Инв. № подл.

Копировал | Формат А2