ЭП1-3781.04.009

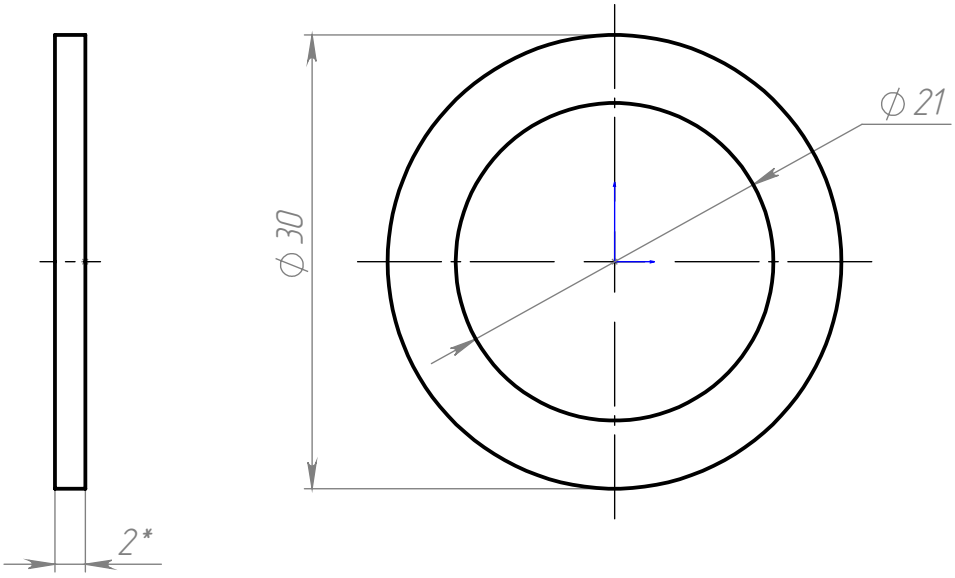

*Размер для справок

Изм.	Лист	№ докум.	Подп.	Дата
Разраб.				
Пров.				
Т. контр.				
Н. контр.				
Утв.				

ЭП1-3781.04.009

Кольцо

Лит.	Масса	Масштаб
	0.00	2:1
Лист 1	Листов 1	

Пластина 1Ф-I-ТМКЩ-С-2 ГОСТ 7338-90

Перв. примен.

Справ. №

Подп. и дата

Инв. № дубл.

Взам. инв. №

Подп. и дата

Инв. № подл.

Копировал

Формат А4