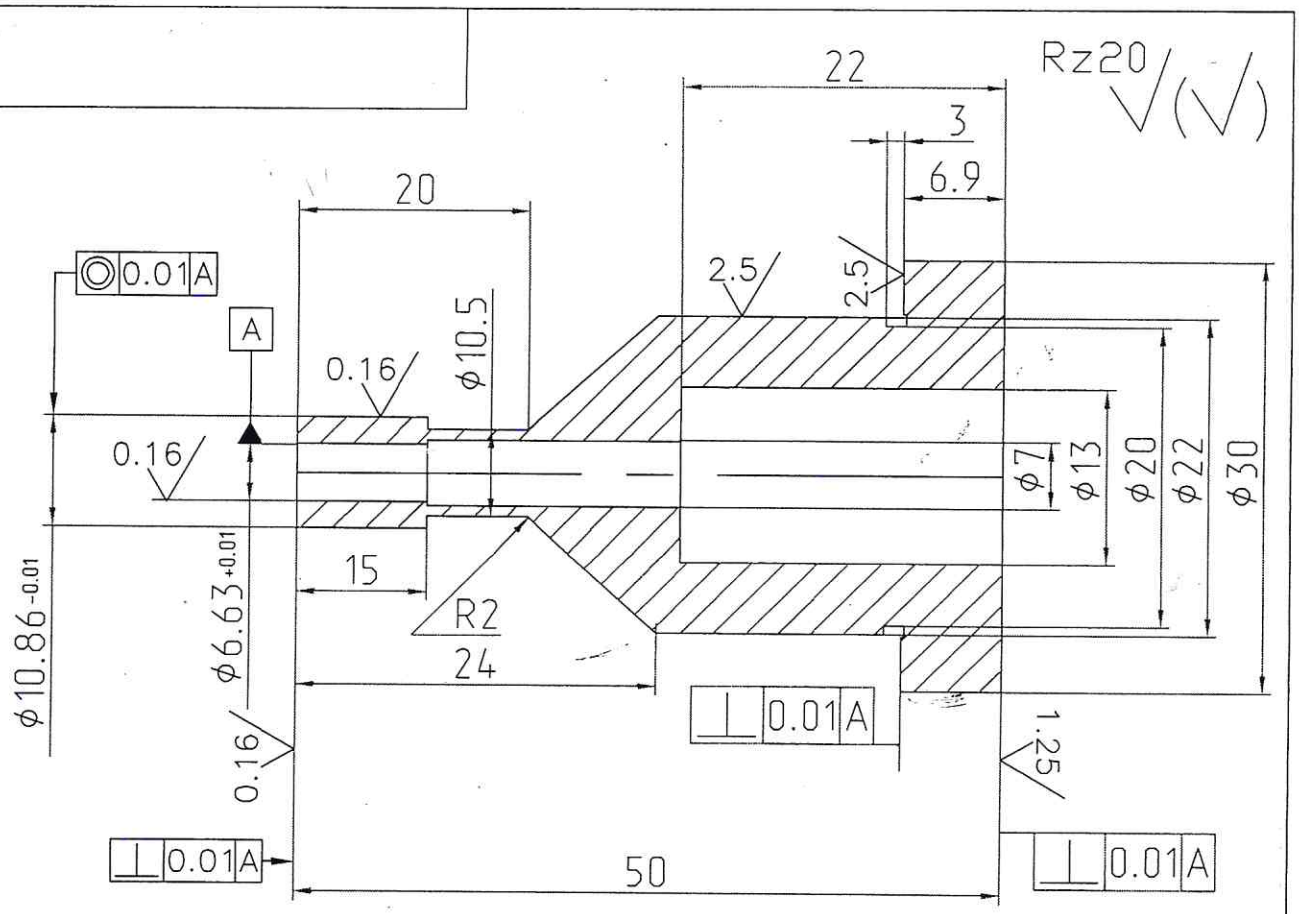

2 шт.

H12,h12,IT12/2

56...58 HRCэ.

Изм.	Лист	№ докум.	Подп.	Дата
Разраб.		Франюк		25.9.10
Пров.		Зыль		25.01.10
Т.контр.		Чуприс		
Н.контр.				
Утв.		Зыль		

Пуансон верхний

Лит.	Масса	Масштаб
		2:1

Лист	Листов 1

Х12М, ХВГ

ОПРУП "Феррит"

Перв. примен.

Справ. №

Подп. и дата

Инв.№ дубл.

Взам.инв.№

Подп. и дата

Инв.№подл.

Копировал

Формат А4

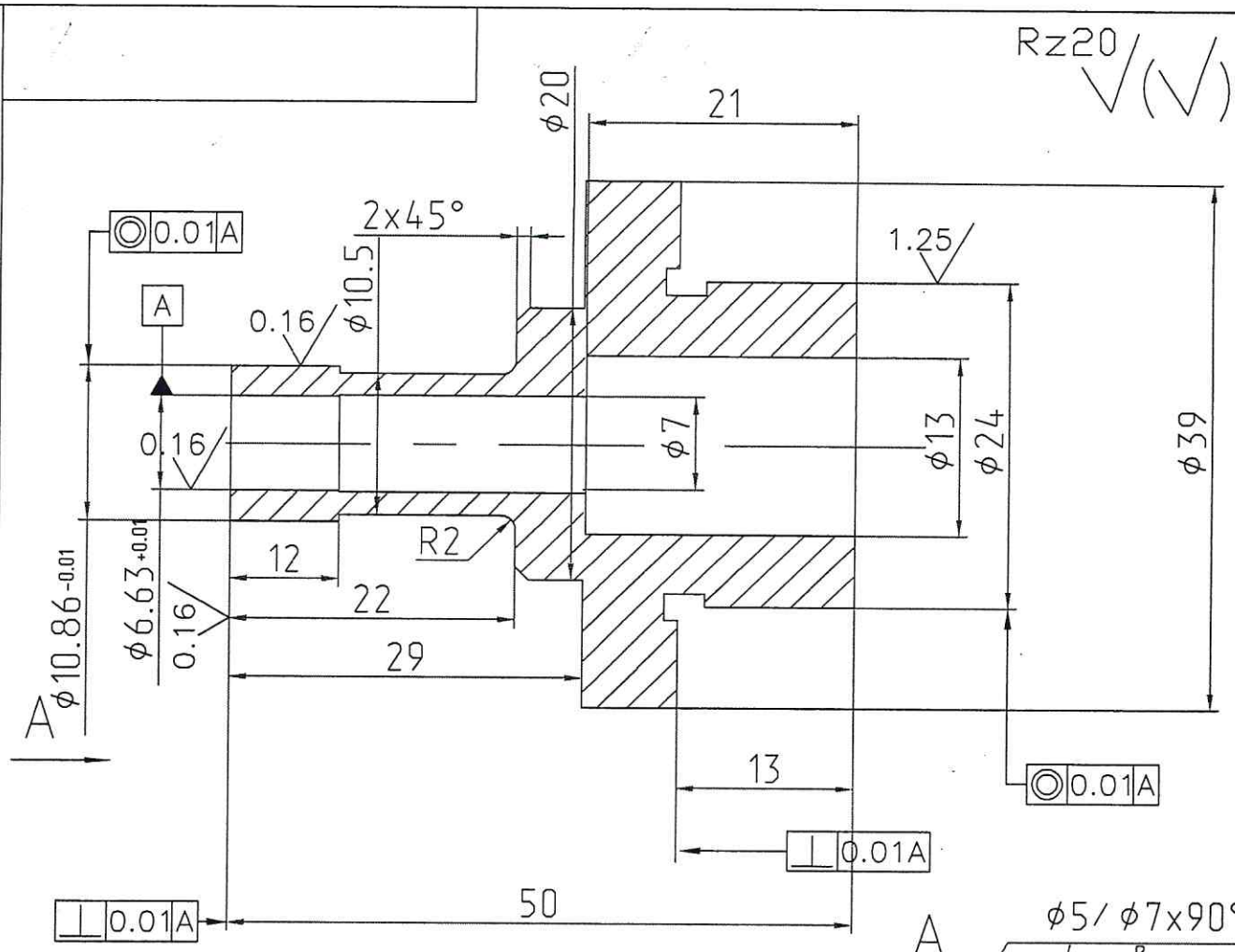

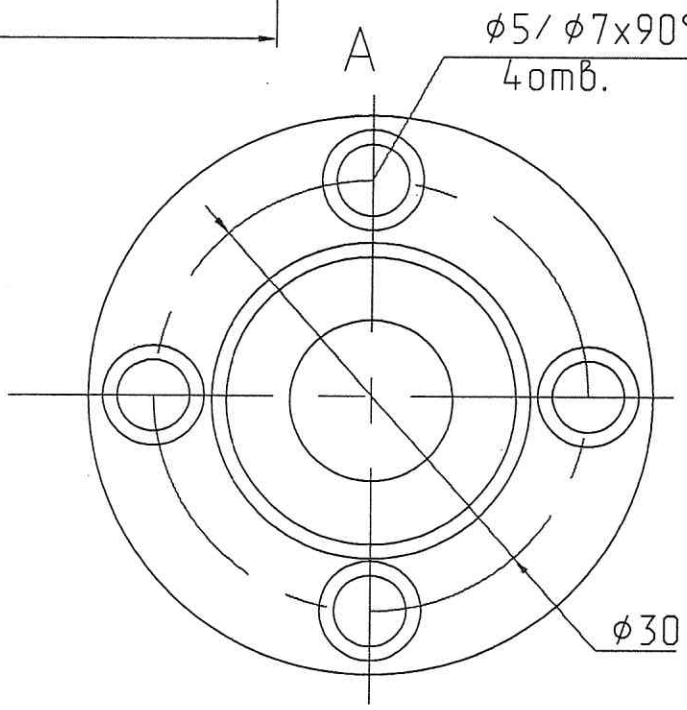

2 шт

56...58 HRCэ.

H12,h12,IT12/2

Изм.	Лист	№ докум.	Подп.	Дата
Разраб.		Франюк		25.01.10
Пров.		Зыль		25.01.10
Т.контр.		Чуприс		
Н.контр.				
Утв.		Зыль		

Пуансон нижний

Лит.	Масса	Масштаб
		2:1
Лист	Листов 1	

Х12М, ХВГ

ОПРУП "Феррит"

Перв. примен.

Справ. №

Подп. и дата

Инв.№ дубл.

Взам.инв.№

Подп. и дата

Инв.№подл.

Копировал

Формат А4