АСД 400.10.00.00.014

Ra 3,2 (√)

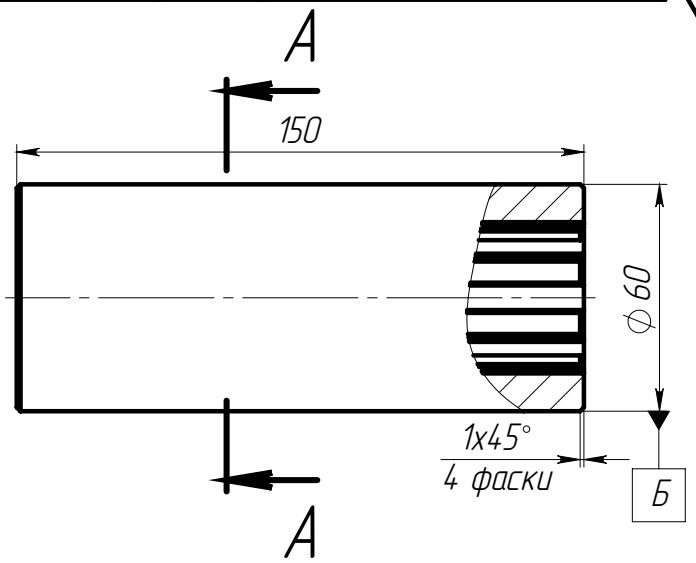

А–А (1 : 1)

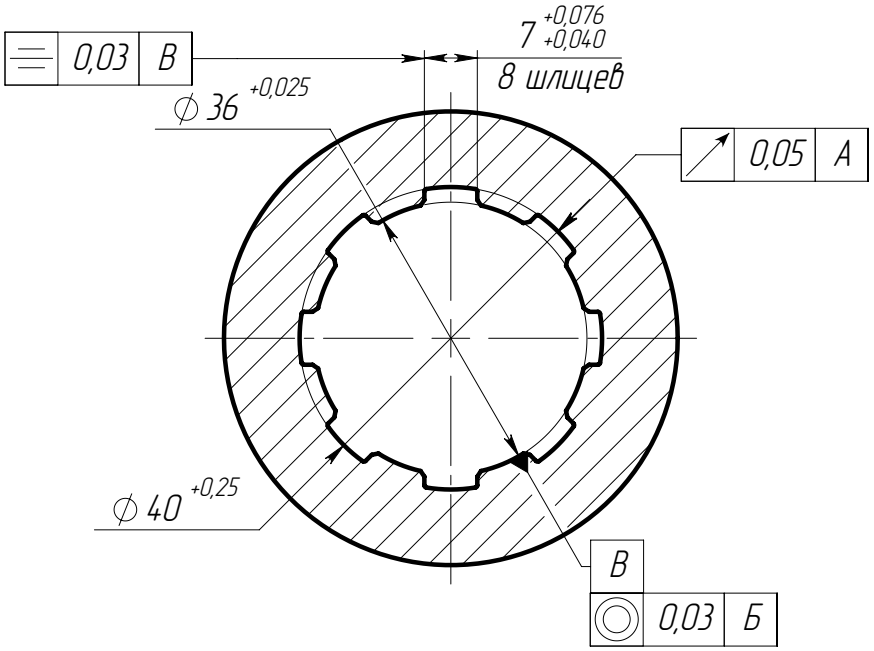

1 48...52 HRC.
2 Неуказанные предельные отклонения размеров H12, h12, ±t1/2.
3 Допускается замена меатериала на сталь AISI 420.

Изм.	Лист	№ докум.	Подп.	Дата
Разраб.		Ярмуш		8.10.18
Пров.				
Т. контр.				
Н. контр.				
Утв.				

АСД 400.10.00.00.01А

Втулка шлицевая

Лит.	Масса	Масштаб
	1.99	1:2
Лист	Листов 1	

Сталь 40Х13 ГОСТ 5632-75

Арт.18557

Перв. примен. | Справ. № | Подп. и дата | Инв. № дубл. | Взам. инв. № | Подп. и дата | Инв. № подл.

Файл: АСД 400.10.00.00.01 Втулка шлицевая

Шифр: Копировал Формат А4