СВН3210.00.0.007

12.5 (√)

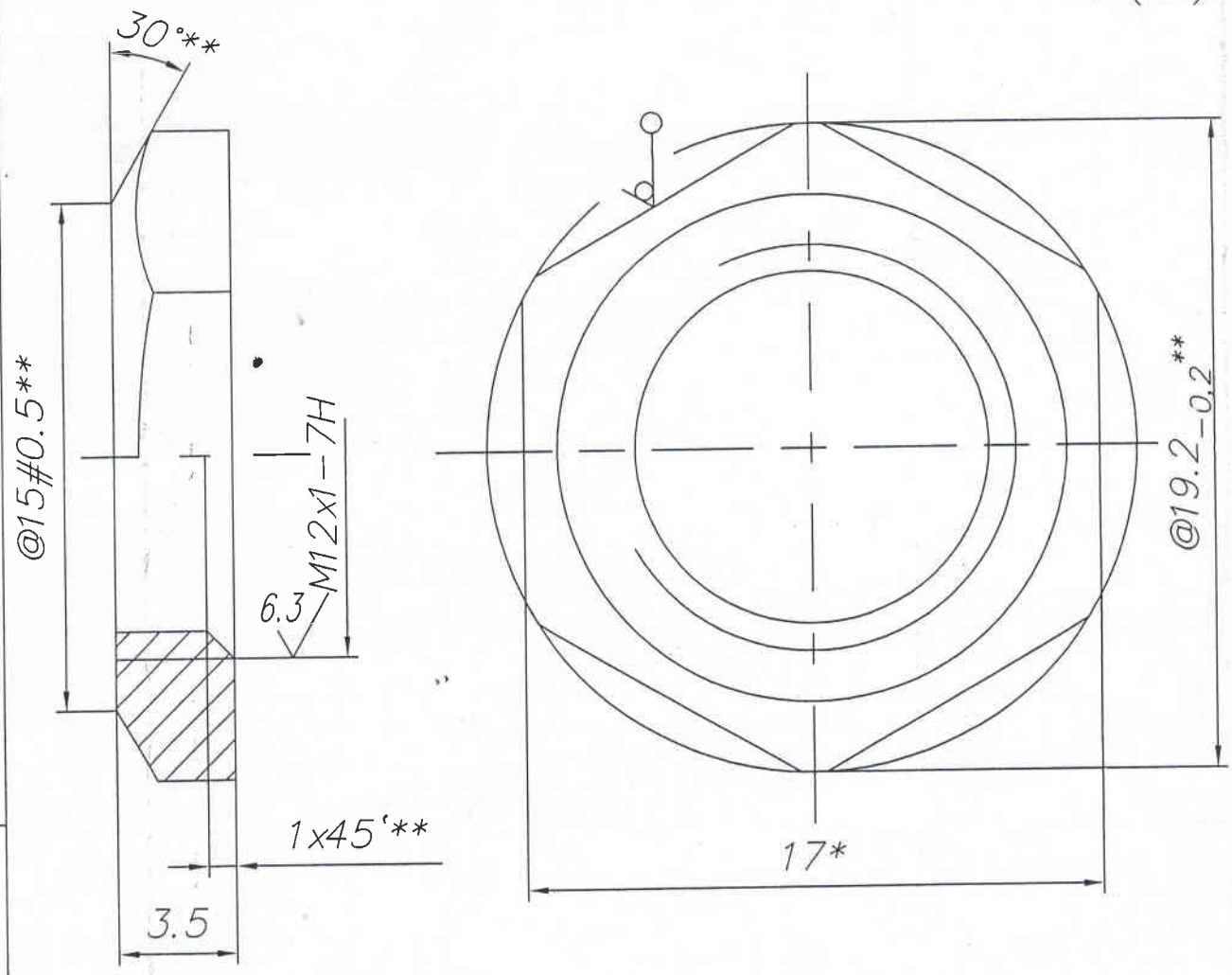

1.* Размер для справок.
2.**Размеры обеспеч. инстр.
3. Остальные ТТ по СТБ 1014-95

Изм	Лист.	N? докум.	Подп.	Дата
Разраб.		Желтобрюх		25.04.01
Пров.		Маньяков		
Т.контр.		Данилюк		
Нач. КБ		Котыло		
Н.контр.		Елистратов		
Утв.		Гутик		

СВН3210.00.0.007

Гайка

Пруток ДШГПП 17 ЛС59-1 АВ ГОСТ 2060-90

Копировал

04.05.2018

Инв. N? подл. | Подп. и дата | Взам. инв.N? | Инв.N? дубл. | Подп. и дата

Магамакс Частное торгово-производственное унитарное предприятие "Магамакс" Республика Беларусь г.Минск