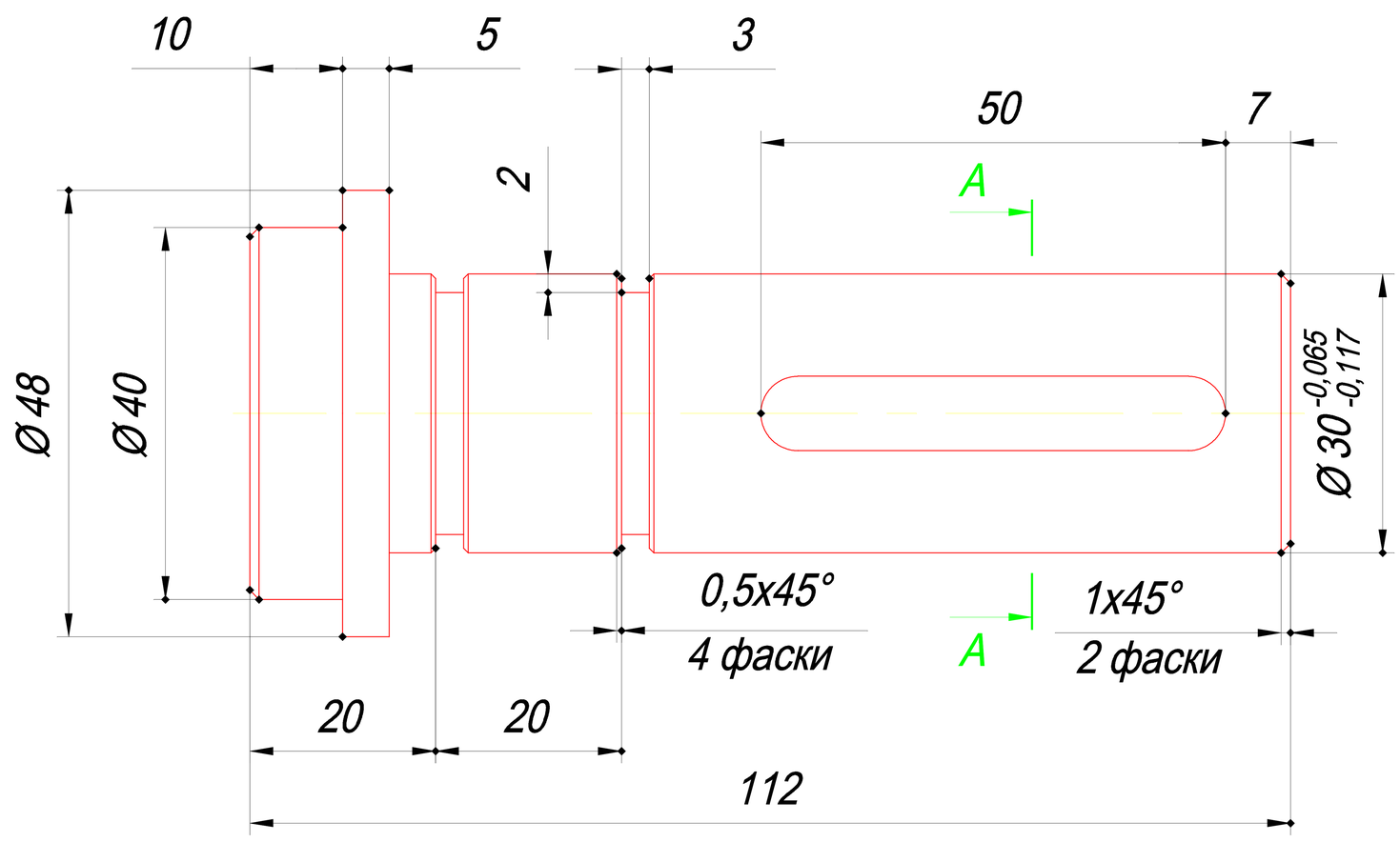
10
5
3
50
7
2
A
Ø48
Ø40
Ø30 -0,065 -0,117
0,5x45°
4 фаски
A
1x45°
2 фаски
20
20
112

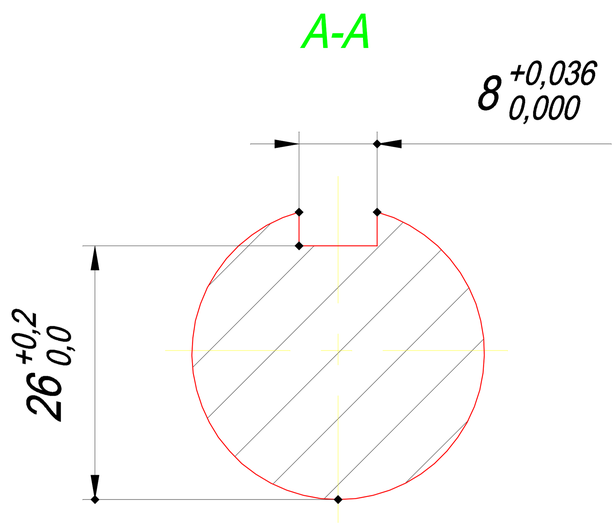
A-A
8 +0,036 0,000
26 +0,2 0,0