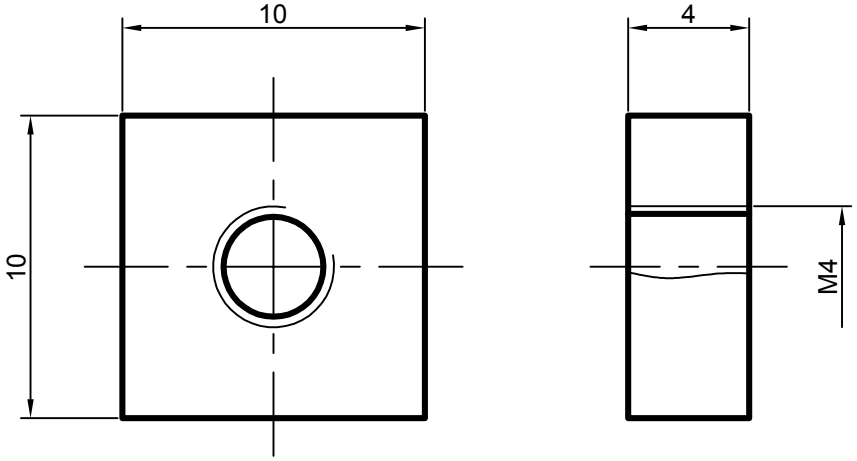

Изм	Лист	N° докум.	Подп.	Дата	Закладные в профиль	Лит.	Масса	Масштаб
Разраб.								4:1
Пров.								
Т.контр.						Лист	Листов	
Н.контр.					квадрат стальной 10х10			
Утв.								

Перв. примен.

Справ. N°

Подп. и дата

Инв. N дубл.

Взам. инв. N°

Подп. и дата

Инв. N° подл.

Копировал

Формат А4