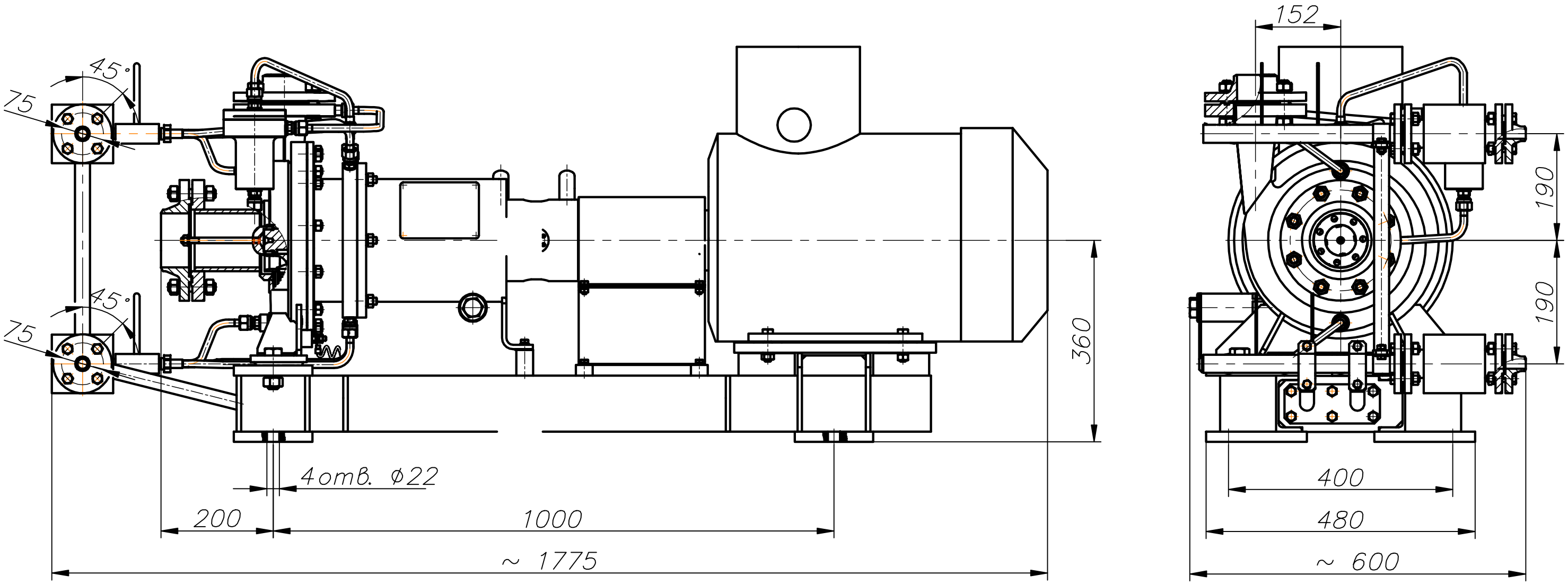
45°
75
45°
75
4отв. ⌀22
200
1000
~ 1775
360
152
190
190
400
480
~ 600